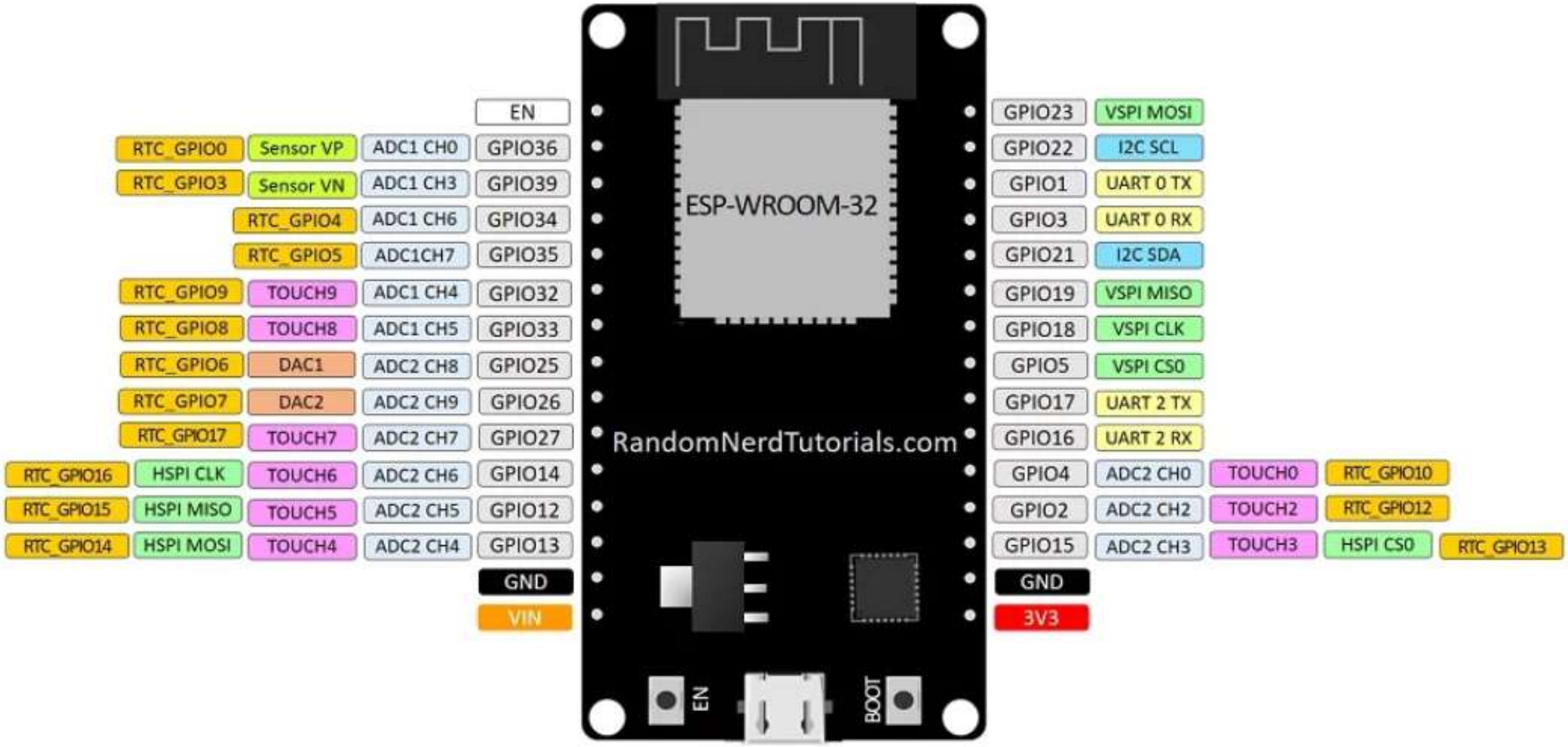
EN
RTC_GPIO0 Sensor VP ADC1 CH0 GPIO36
RTC_GPIO3 Sensor VN ADC1 CH3 GPIO39
RTC_GPIO4 ADC1 CH6 GPIO34
RTC_GPIO5 ADC1CH7 GPIO35
RTC_GPIO9 TOUCH9 ADC1 CH4 GPIO32
RTC_GPIO8 TOUCH8 ADC1 CH5 GPIO33
RTC_GPIO6 DAC1 ADC2 CH8 GPIO25
RTC_GPIO7 DAC2 ADC2 CH9 GPIO26
RTC_GPIO17 TOUCH7 ADC2 CH7 GPIO27
RTC_GPIO16 HSPI CLK TOUCH6 ADC2 CH6 GPIO14
RTC_GPIO15 HSPI MISO TOUCH5 ADC2 CH5 GPIO12
RTC_GPIO14 HSPI MOSI TOUCH4 ADC2 CH4 GPIO13
GND
VIN
ESP-WROOM-32
RandomNerdTutorials.com
EN
BOOT
GPIO23 VSPI MOSI
GPIO22 I2C SCL
GPIO1 UART 0 TX
GPIO3 UART 0 RX
GPIO21 I2C SDA
GPIO19 VSPI MISO
GPIO18 VSPI CLK
GPIO5 VSPI CS0
GPIO17 UART 2 TX
GPIO16 UART 2 RX
GPIO4 ADC2 CH0 TOUCH0 RTC_GPIO10
GPIO2 ADC2 CH2 TOUCH2 RTC_GPIO12
GPIO15 ADC2 CH3 TOUCH3 HSPI CS0 RTC_GPIO13
GND
3V3